Fioriera Modula 653

Codice: **653**



Fioriera in legno arredo parchi pubblici Modula. Realizzata interamente con fasce in legno di pino nordico impregnato in autoclave della sez. cm 11 x 4,5 e base in multistrato di betulla ad incollaggio fenolico con film colorati in entrambi i lati dello spessore di cm 1,9. Il tutto assemblato con bulloneria in acciaio zincata. La fioriera viene fornita al Cliente in kit di montaggio. Ingombro max: cm 100x100x50 h

cm 100x100x50h
INGOMBRO MAX

Planimetria / Planimetry

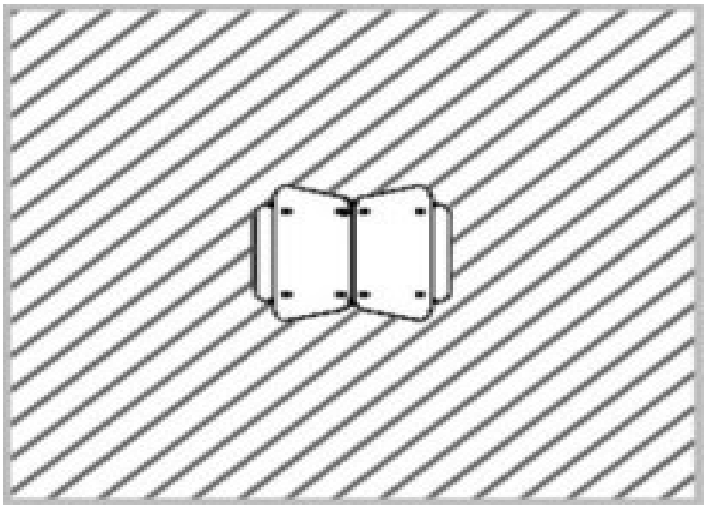

DELUCARREDI - di De Luca Salvatore - Viale dell'Acquario 9 • 80014 Giugliano (NA) - Italia • Cell. (+39) 3406823350 • info@delucarredi.it • www.delucarredi.it