# Cubic Toy - Modello Castello B

Codice: **299**



OUTDOOR ☐

INDOOR ☐

CE

Composto da: 8 pannelli foro Ø 50 - 14 pannelli foro Ø 40 - 8 triangoli - 4 tunnel nuovi Ø 50

É facile costruire una città in miniatura, un paesaggio da fiaba, un parco giochi con Cubic Toy. Gli elementi modulari, realizzati in robusta plastica, permettono di realizzare cubi, casette di varie forme e misure, ponti in una infinita possibilità di combinazioni e colori, senza limiti per la vostra fantasia. La gamma Cubic Toy merita il marchio “Giocattoli Sicuri” perché realizzata per garantire la sicurezza del bambino nel rispetto delle norme vigenti. Attestato di conformità PG 0335 rilasciato dall’Istituto Italiano Sicurezza dei Giocattoli in conformità alla norma UNI EN 1176-1 e alla norma UNI EN 1176-3. La verifica della SICUREZZA dell’attrezzatura è stata eseguita con particolare riferimento alle problematiche relative alla sicurezza, all’accessibilità, all’installazione e alla manutenzione. Cubic Toy è un gioco di massima robustezza e affidabilità. Può essere utilizzato nei parchi gioco, nelle palestre e, grazie alla sua particolare struttura, anche nelle piscine. É facile da comporre e leggero da trasportare, inoltre, il materiale robusto e completamente atossico con il quale viene prodotto, lo rende sicuro sotto tutti gli aspetti.

280x280xh.125cm
**INGOMBRO MAX**

108 kg / 2,20 mc / 10 CARTONI
**PESO/VOLUME**

**Certificazioni**

UNI EN 1176-1/3

Planimetria / Planimetry

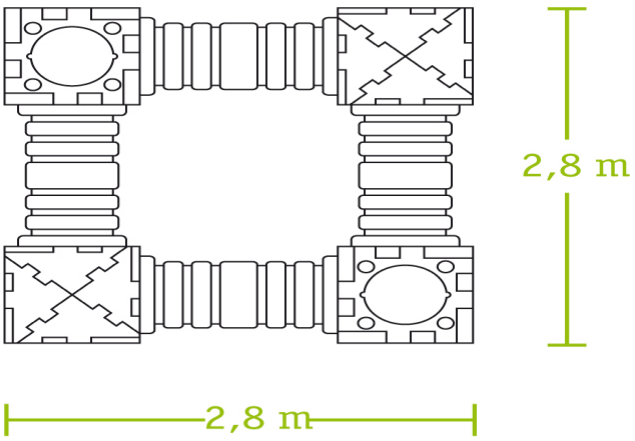


**DELUCARREDI** - di De Luca Salvatore - Viale dell'Acquario 9 • 80014 Giugliano (NA) - Italia • Cell. (+39) 3406823350 • info@delucarredi.it • www.delucarredi.it